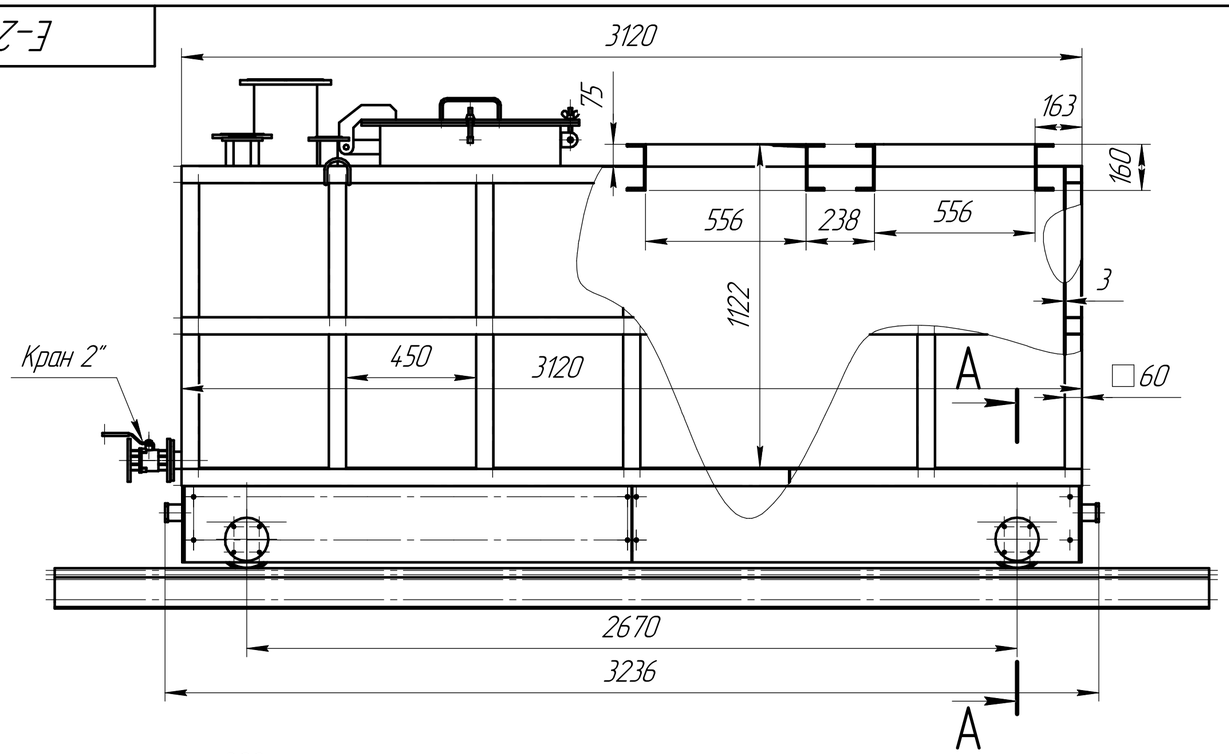

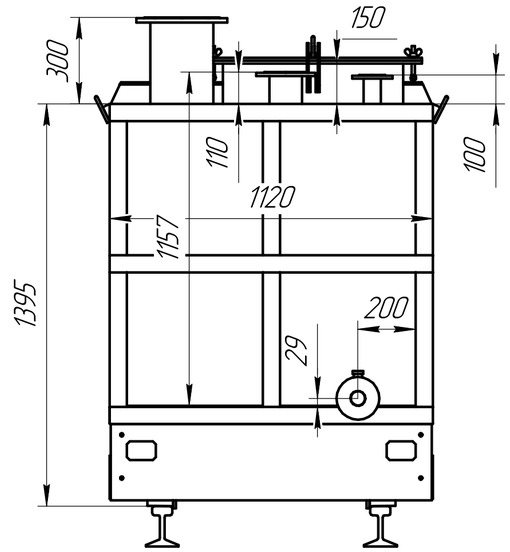

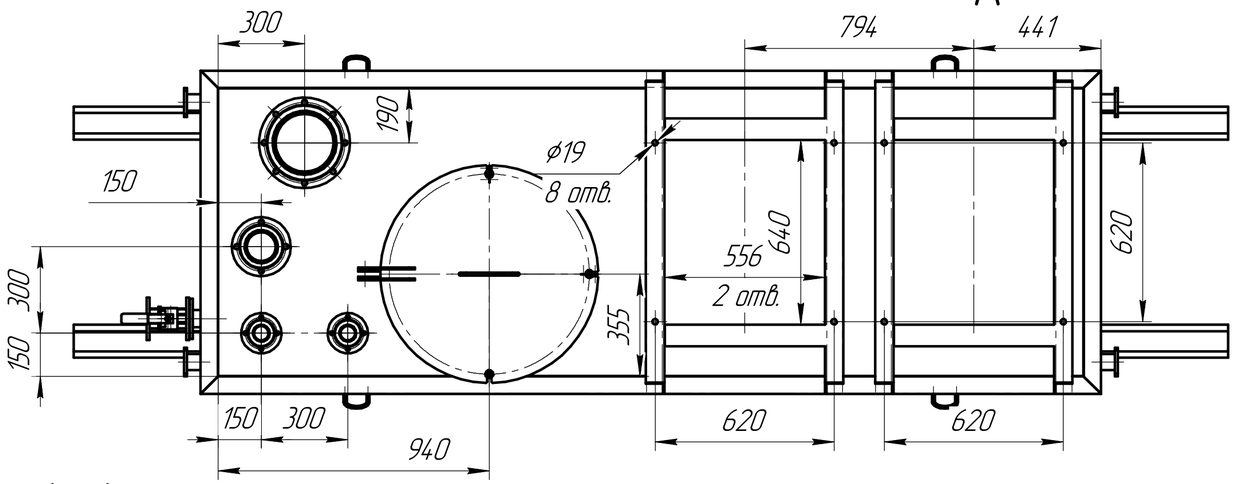

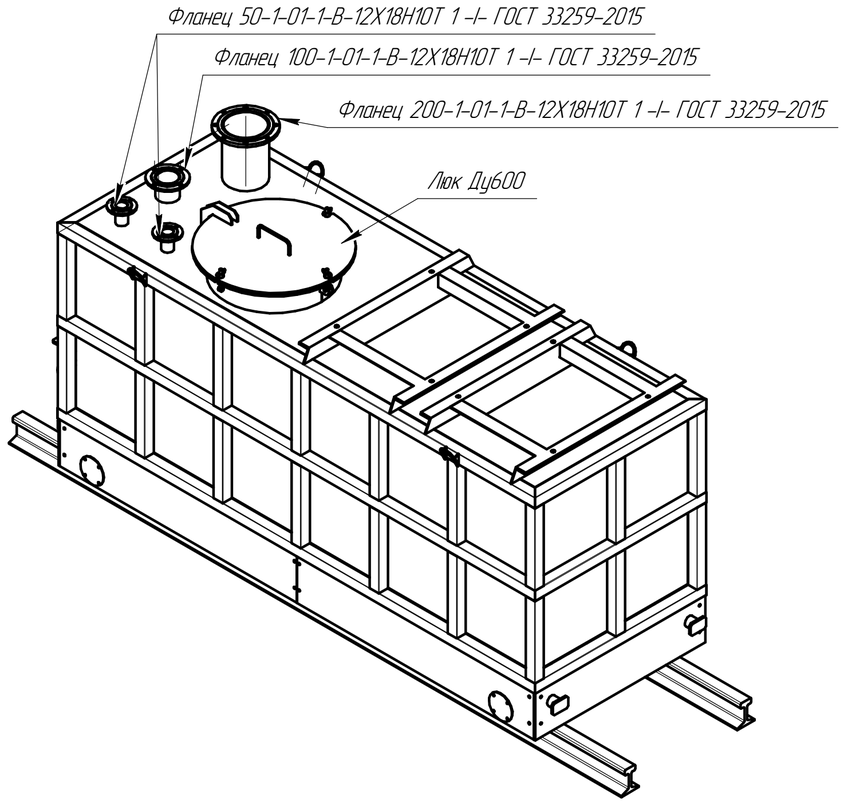

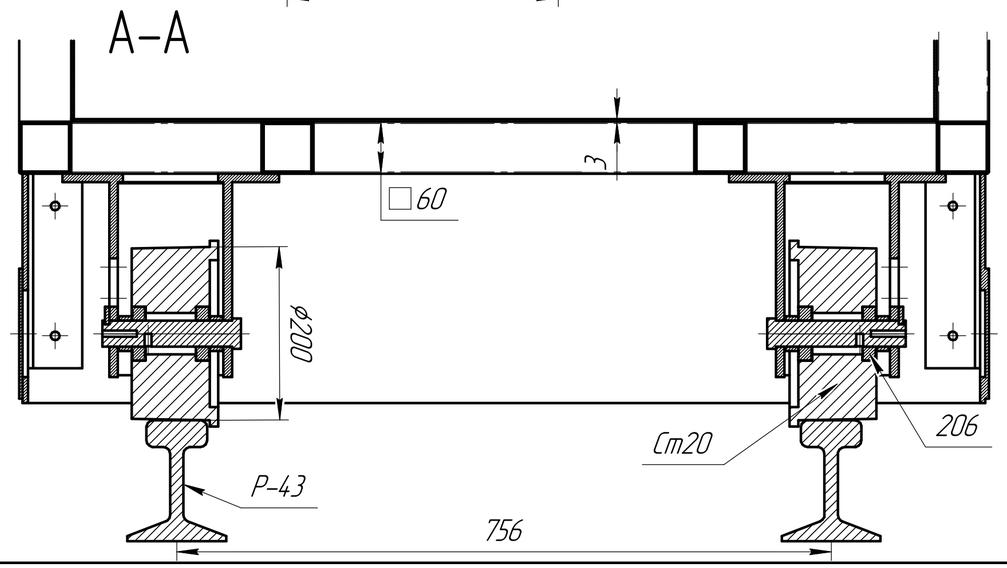

1 Материал резервуара – сталь нержавеющая AISI304

					Е-206			
Изм.	Лист	№ докум.	Подп.	Дата	Емкость	Лит.	Масса	Масштаб
Разраб.							582,7	1:10
Пров.						Лист	Листов	1
Т.контр.								
Н.контр.								
Утв.								

Копировал

Формат А2

Перв. примен. | Справ. № | Подп. и дата | Инв. № дубл. | Взам. инв. № | Подп. и дата | Инв. № подл.